Anleitung für OL4701 und OL9276

Überprüfen Sie den Inhalt zunächst auf Vollständigkeit und Schäden. Sollten Sie einen Defekt feststellen, kontaktieren Sie bitte zunächst Ihren Verkäufer, bevor Sie den Pavillon aufbauen oder benutzen.

Bestandteilliste:

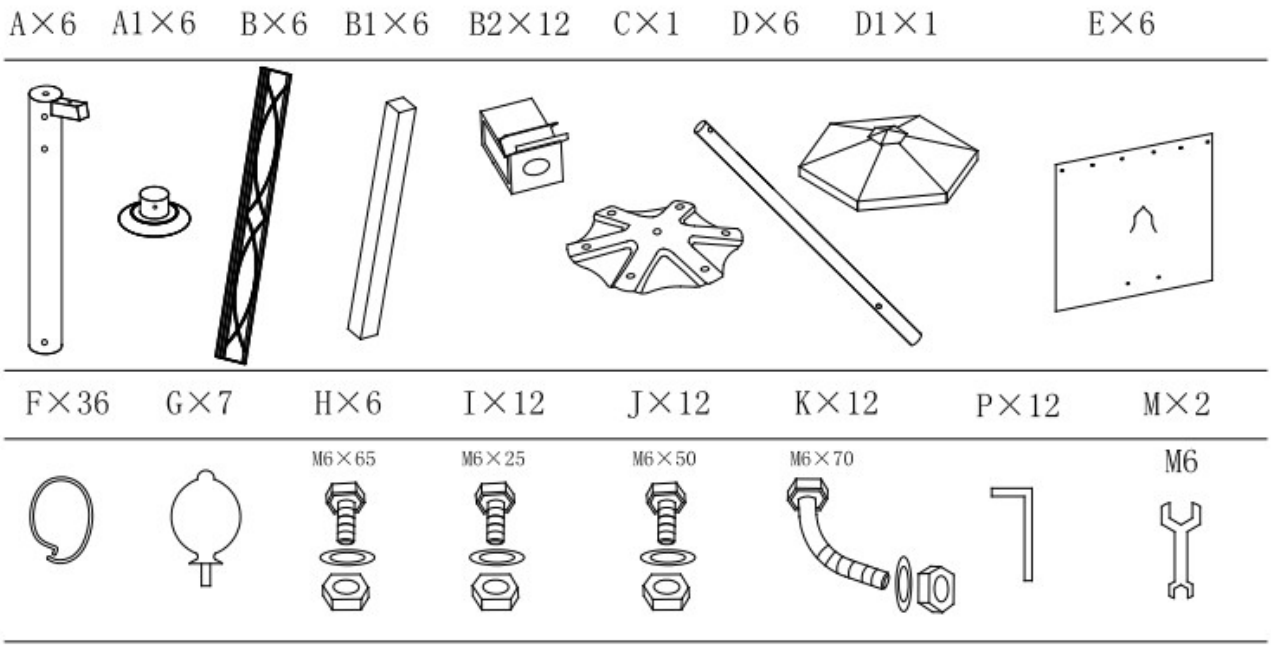

Aufbau:

Schritt 1:
Schrauben Sie die sechs Dachstreben am Dachabschlussstück fest.

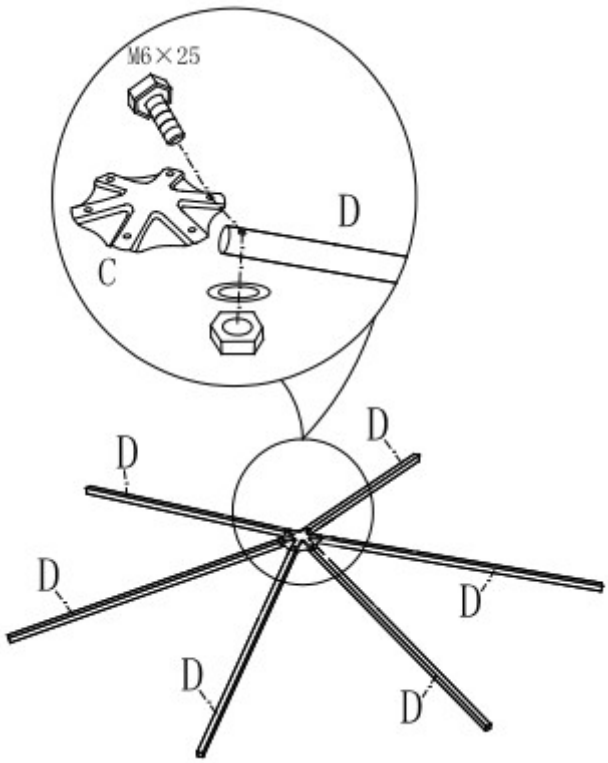

Schritt 2:
Schrauben Sie die Zierornamente an den Standbeinen fest.

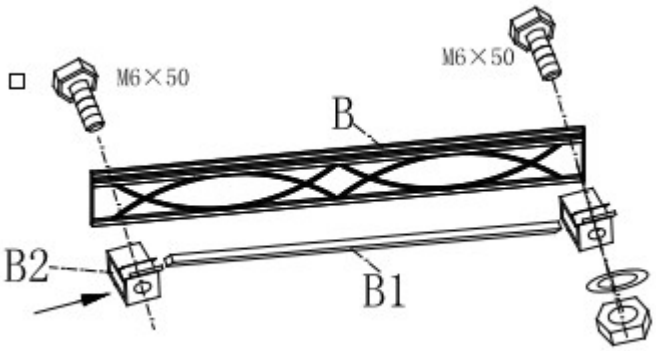

Schritt 3:
Befestigen Sie die Fußplatten an den Standbeinen. Verbinden Sie nun die oberen Querstreben mit den Standbeinen. Achten Sie hierbei darauf, dass die Befestigungsstreben für das Dachgestell nach innen zeigen.

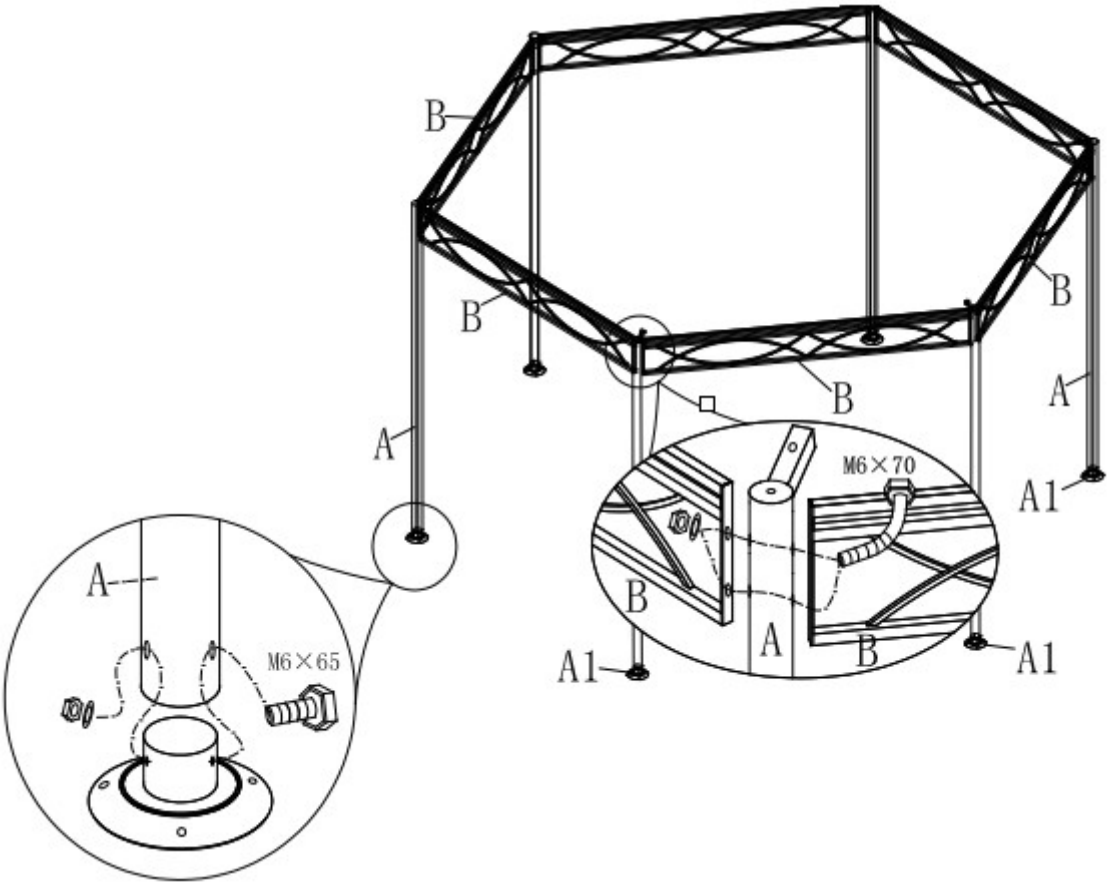

Schritt 4:

Setzen Sie vorsichtig das Dachgestell auf das Standgestell und verschrauben Sie beides miteinander.

Legen Sie dann den Dachstoff über das Dachgestell. Legen Sie die Mitte des Stoffes über den höchsten Punkt des Dachgestells und nutzen Sie die mitgelieferte Spitze, um den Stoff zu fixieren.

Verteilen Sie den Stoff, um den Rest des Daches zu bedecken. Nutzen Sie die Spitzen, um den Stoff an jedem Standbein zu fixieren. Stecken Sie dabei jeweils die Endstücke der Spitzen durch die in den Stoff integrierten Ösen.
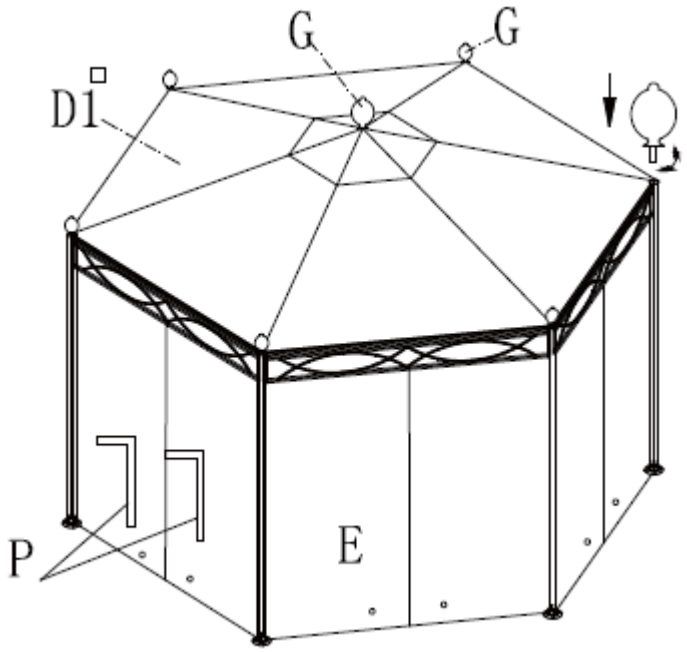
Ziehen Sie abschließend vorsichtig die Endstücke des Stoffes hinter die Zierornamente.